GAMA COMERCIAL

SUELO-TECHO

Manual de Usuario

almison

AIRE ACONDICIONADO TIPO TECHO Y SUELO

Manual del Usuario

Tipo Techo y Suelo

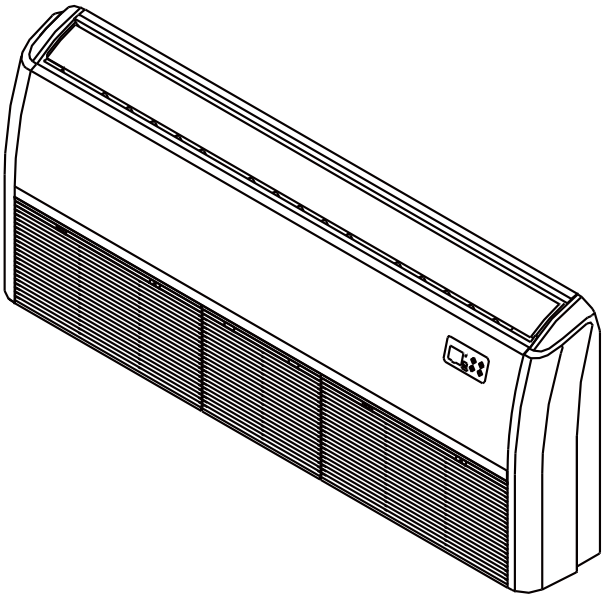

NOTA IMPORTANTE:
Read this manual carefully before installing or operating your new air conditioning unit. Make sure to save this manual for future reference.

Índice de Contenidos

Manual del Usuario

1 Medidas de Seguridad.....04

2 Partes de la Unidad Interior y Funciones Básicas..... 05

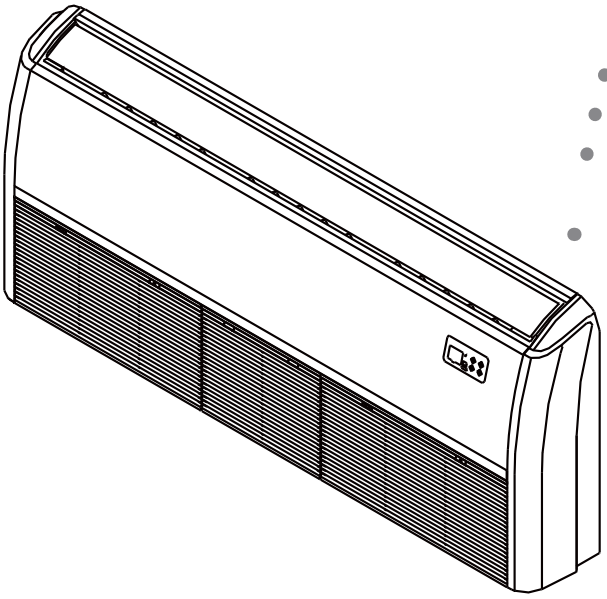

3 Funcionamiento Manual.....07

4 Cuidado y Mantenimiento 08

a. Mantenimiento del aparato 08
b. Cómo limpiar el filtro de aire 08
c. Reparación de Fugas de Refrigerante ... 09
d. Preparación para período de inactividad 09

5 Soluciones 10

a. Problemas Frecuentes 10
b. Soluciones 11

6 Directrices Europeas 13

Medidas de Seguridad

1

Gracias por comprar este aire acondicionado. Este manual le proveerá de información sobre cómo poner en funcionamiento, mantener y arreglar este aire acondicionado. Siga las instrucciones y procure dar un funcionamiento apropiado para extender la vida útil de su aparato.

Por favor ponga atención a los siguientes símbolos:

PELIGRO

Ignorarlo puede ocasionar muerte. El aparato debe ser instalado de acuerdo con la normativa del país.

PRECAUCIÓN

Ignorarlo puede causar lesiones o daños en el equipo.

PELIGRO

•Consulte con un distribuidor autorizado sobre cómo instalar este aire acondicionado. Una instalación inapropiada podría causar fugas de agua, descargas eléctricas, o sobrecalentamiento.
•La garantía será nula si el aparato no está instalado por profesionales.
•Si una situación anormal surgiera (como olor a quemado), apague el aparato y llame a su distribuidor para recibir instrucciones para prevenir descargas eléctricas o sobrecalentamiento.
•No permita que la unidad interior o el control remoto se mojen. Esto podría causar descargas eléctricas o sobrecalentamiento.
•No inserte los dedos, piezas y otros objetos dentro de la entrada o de la salida de aire. Esto podría causar lesiones, ya que el ventilador podría estar girando a grandes velocidades.
•No use sprays inflamables como fijador de pelo, barnices o pintura cerca del aparato. Esto podría causar sobrecalentamiento o combustión.

PRACAUCIÓN

•No toque la entrada de aire mientras la persiana está moviéndose. Podría atraparse los dedos o romper el aparato.
•No inspeccione el aparato por usted mismo. Pregunte a un distribuidor autorizado para llevar a cabo la inspección.
•Para prevenir que el producto se deteriore, no emplee el aire acondicionado con motivos de conservación (almacenamiento de alimentos, plantas, animales, obras de arte,…)
•No toque el evaporador dentro de la unidad interior. El evaporador está afilado y podría causar lesiones.

•No ponga en funcionamiento el aparato con las manos mojadas. Esto podría causar descarga eléctrica.
• No coloque objetos que podrían verse afectados por los daños que causa la humedad bajo la unidad interior. La condensación puede darse lugar con una humedad relativa al 80%.•No exponga aparatos de producción de calor al aire frío o los coloque debajo de la unidad interior. Esto podría causar una combustión incompleta o una deformación del aparato debido al calor.
•Después de largos períodos de uso, compruebe que la unidad interior por si algo está dañado, ya que podría caer y causar lesiones.
•Si el aire acondicionado se usa junto con otros aparatos de calor, ventile la habitación a conciencia para prevenir la deficienciade oxígeno.
•No se suba en la unidad exterior o coloque objetos sobre ella.
•No ponga en funcionamiento el aire acondicionado cuando se esté fumigando con insecticidas.

Los químicos podría adherirse al aparato y peligrar a aquellos que sean hipersensibles a los químicos.
•No permita que los niños jueguen con el aire acondicionado.

•El aire acondicionado puede ser usado por niños mayores de 8 años y gente con reducciones físicas, sensoriales o disminución de las capacidades sensoriales, o falta de experiencia o conocimiento, si se les ha dado instrucciones sobre cómo poner en funcionamiento el sistema apropiadamente y de forma segura.
•No ponga en funcionamientoelaire acondicionado en una habitación húmeda (como por ejemplo un cuarto de baño o una lavandería). Esto podría causar una descarga eléctrica o que el producto se deteriore.

Partes de la Unidad Interior y Función Principal

2

Unit Parts

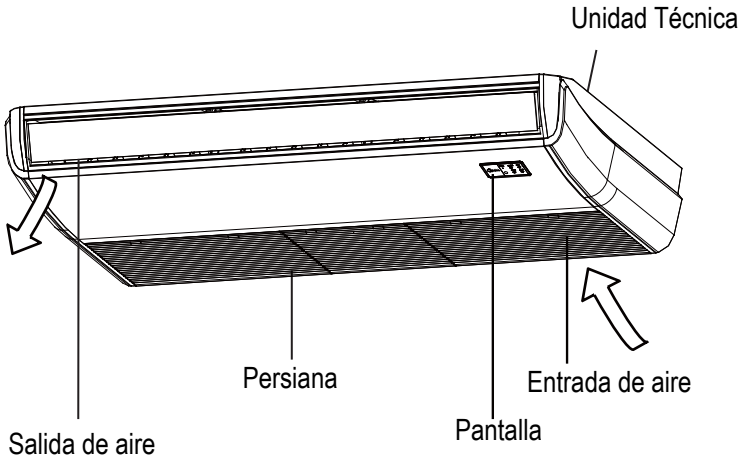

Fig. 2.1

Condiciones de Funcionamiento

Use el sistema bajo las siguientes temperaturas para asegurar un funcionamiento efectivo. Si el aire acondicionado está siendo usado en condiciones diferentes, podría funcionar mal o volverse menos eficiente.

	Modo COOL	ModoHEAT	Modo DRY
Temperatura Interior	17-32°C (62-90°F)	0-30°C (32-86°F)	17-32°C (62-90°F)
Temperatura Exterior	0-50°C (32-122°F)	-15-24°C (5-76°F)	0-50°C (32-122°F)
	-15-50°C (5-122°F) (Modelos de frío a baja temperatura)		

Funciones

Configuración por defecto

Cuando el aire acondicionado se reinicie después de un fallo eléctrico, volverá a sus ajustes de fábrica por defecto. (Modo AUTO, fan AUTO, 24ºC (76ºC)). Esto podría causar contradicciones entre el panel del control remoto y el panel del aparato. Use el control remoto para actualizar el estado.

Auto-Reinicio (algunos modelos)

En caso de fallo eléctrico, el sistema parará inmediantamente. Cuando vuelva la energía, la luz de funcionamiento de la unidad interior parpadeará. Para reiniciar el aparato, pulse el botón ON/OFF del control remoto. Si el sistema tiene una función de auto reinicio, el aparato se reiniciará usando la misma configuración.

Memoria de ángulo de persiana (Opcional)

Algunos modelos están diseñados con una función de memoria del ángulo de persiana. Cuando el aparato se reinicia después de un fallo eléctrico, el ángulo de la persiana horizontal volverá a su posición previa. El ángulo de la persiana horizontal no debería fijarse muy bajo ya que se podría formar condensación y caer en el aparato. Para reiniciar la persiana, pulse el botón manual, con el cual reiniciará los ajustes de la persiana horizontal.

Sistema de Detección de Fugas de Refrigerante (algunos modelos)

En caso de fuga de refrigerante, la pantalla LCD mostrará "EC" y la luz del indicador LED parpadeará.

Consejos de ahorro energético

- No fije el aparato a excesivos niveles de temperatura.
- Mientras está en modo frío, cierre las cortinas para evitar la luz directa del sol.
- Las puertas y ventanas deberían mantenerse cerradas para mantener frío o cálido el aire de la habitación.
- No coloque objetos cerca de la entrada de aire y la salida de aire del aparato.
- Fije un temporizador y use el modo SLEEP/ECONOMY si fuera posible.
- Si usted no planea usar el aparato por un largo período de tiempo, retire las baterías del control remoto.
- Limpie los filtros de aire cada dos semanas.
- Ajuste las persianas adecuadamente para evitar los flujos de aire directos.

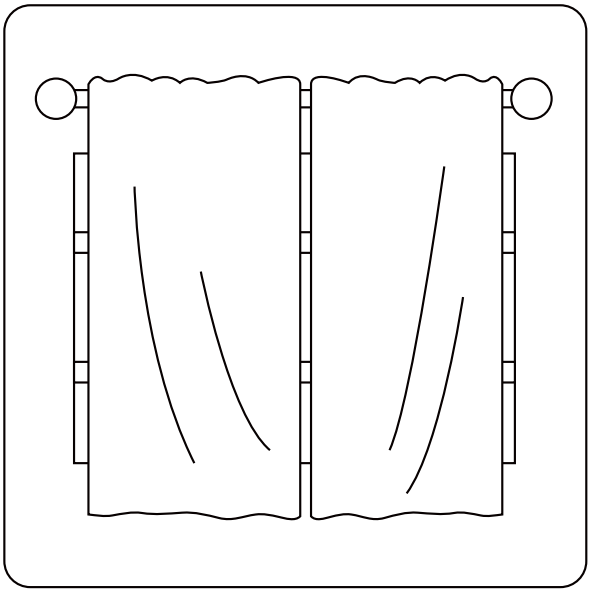

Cerrar las persianas mientras está en modo calor además ayuda a conservar el calor

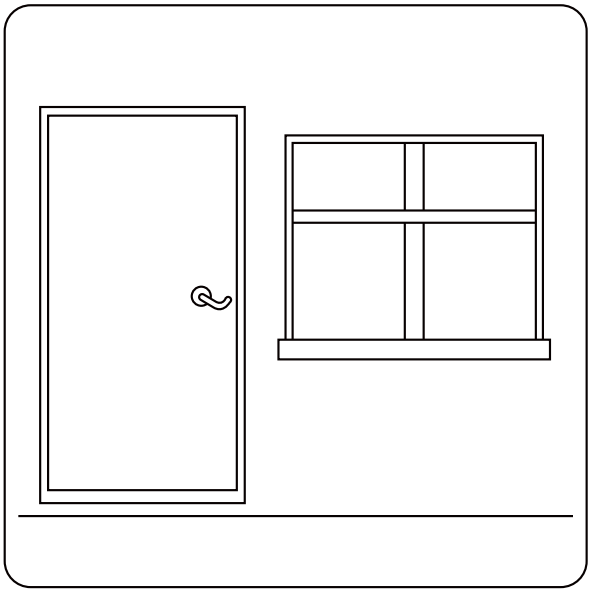

Las puertas y ventanas deben mantenerse cerradas

Funcionamiento Manual

3

Este panel de la unidad interior puede ser usado para poner en funcionamiento el aparato en caso de que el control remoto se haya perdido o las baterías se acaben.

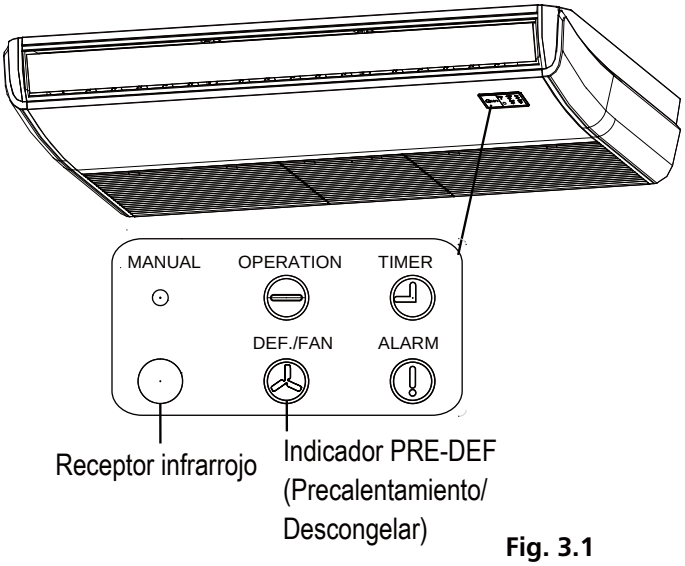

Fig. 3.1

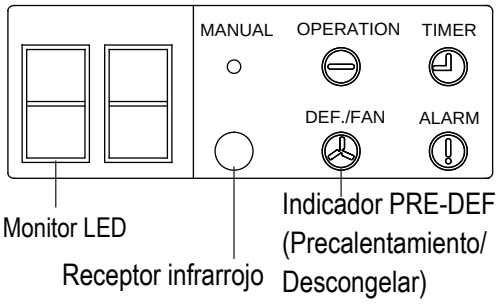

Fig. 3.5

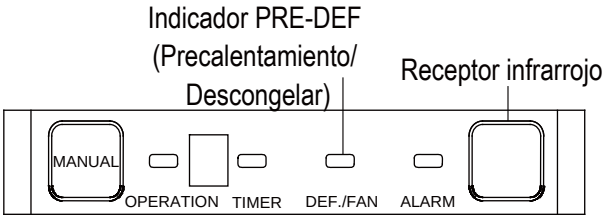

Fig. 3.6

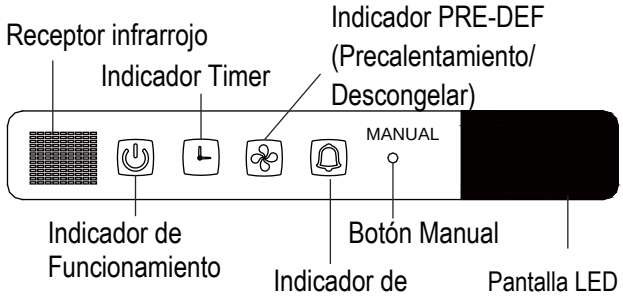

Fig. 3.2

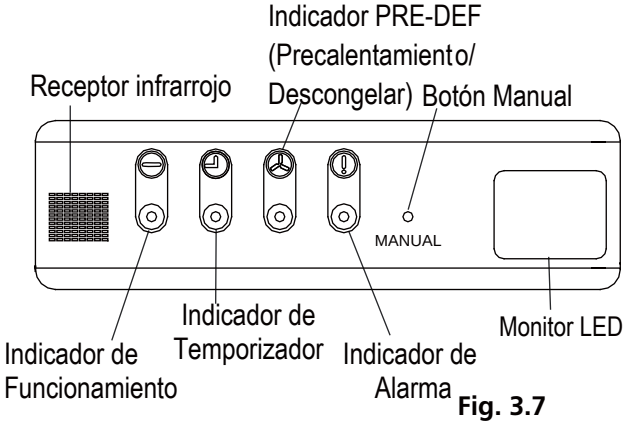

Fig. 3.7

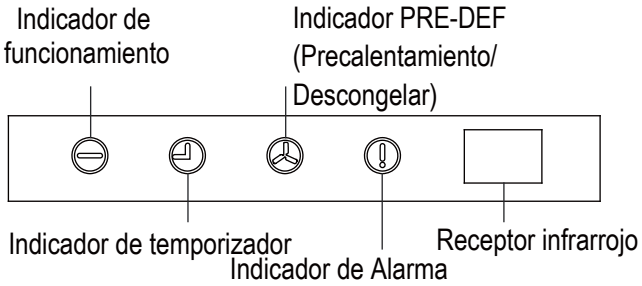

Fig. 3.3

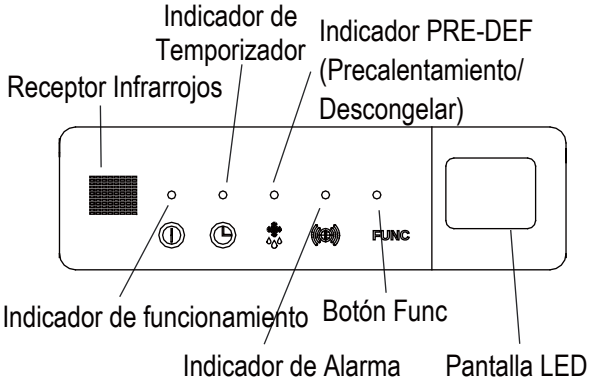

Fig. 3.8

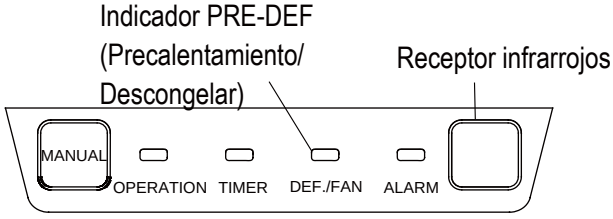

Fig. 3.4

•**Botón Manual:** este botón selecciona el modo en el siguiente orden: AUTO, FORCED COOL, OFF.

•**Modo FORCED COOL:** En modo FORCED COOL, la luz de Funcionamiento parpadeará. Entonces el sistema cambiará a AUTO después de que haya enfriado durante 30 minutos con una velocidad de aire rápida. El control remoto se deshabilitará durante este funcionamiento.

•**Modo OFF**: Cuando el panel se apague, el aparato se apagará y el control remoto se re-habilitará.

Cuidado y Mantenimiento

4

Medidas de Seguridad

- Contacte con un servicio técnico oficial para reparación o mantenimiento. Una reparación inadecuada y un inadecuado mantenimiento puede causar fugas de agua, descargas eléctricas, o sobrecalentamiento y podría anular su garantía.
- No sustituya un fusible quemado por uno que tenga un ratio de amperio mayor o menor, ya que esto podría causar daños en el circuito o que salga ardiendo.
- Asegúrese de que la manguera de drenaje está colocada de acuerdo con las instrucciones. Hacerlo incorrectamente podría causar fugas y daños en las propiedades personales, sobrecalentamiento y descargas eléctricas.
- Asegúrese de que todos los cables estén conectados apropiadamente. Un fallo en la conexión del cableado de acuerdo con las instrucciones puede resultar en descarga eléctrica o sobrecalentamiento.

Mantenimiento del aparato

Antes de la limpieza o mantenimiento

- Apague siempre su sistema de aire acondicionado y desconecte y desconecte de la fuente de energía antes de la limpieza o mantenimiento.
- No emplee químicos o trapos tratados químicamente para limpiar el aparato.
- No usar benceno, barnices, abrillantador u otros disolventes para limpiar el aparato. Ya que podrían causar que la superficie plástica se rompa o se deforme.
- No lave el aparato bajo agua corriente. Hacerlo conlleva un riesgo eléctrico.
- No use agua calentada a más de 40ºC (104ºF) para limpiar el panel frontal. Esto puede causar que el panel se deforme o se decolore.
- Limpie el aparato usando una bayeta húmeda, que no sea de hilos y con detergente neutro. Seque el aparato con una bayeta seca y que no sea de hilos.

Cómo Limpiar el Filtro de aire

El filtro previene que el polvo u otras partículas entren en la unidad interior. La acumulación del polvo puede reducir la eficiencia del aire acondicionado. Para una eficacia óptima, limpie el filtro cada dos semanas o con más frecuencia si usted se encuentra en una zona polvorienta. Reemplace el filtro por uno nuevo si la vida útil ya ha expirado y no puede ser limpiado.

PELIGRO:NO RETIRE O LIMPIE EL FILTRO USTED MISMO

Retirar y limpiar el filtro puede ser peligroso. La retirada y mantenimiento debe ser llevado a cabo por técnicos certificado.

NOTA: En hogares con animales, usted tendrá que limpiar periódicamente la rejilla para prevenir que el pelo de los animales bloquee el flujo de aire.

1. Abrir la toma de aire con un destornillador. Separe la rejiilla de la unidad principal sosteniendo la rejiilla en un ángulo de 45º, levantándolo ligeramente y luego tirando la rejilla adelante.

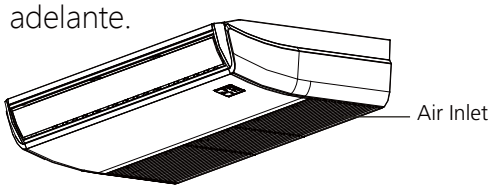

Fig. 4.1

2. Saque el filtro de aire. (Solo para aparatos de aire de 3.2~10.5KW)

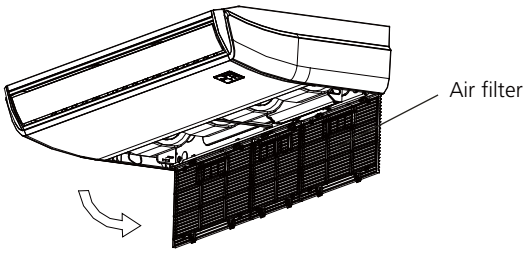

Fig. 4.2

3. Saque el filtro de aire de la entrada de aire direcatmente como se indica. (Aplicable sólo a aires acondicionados de 14~16KW)

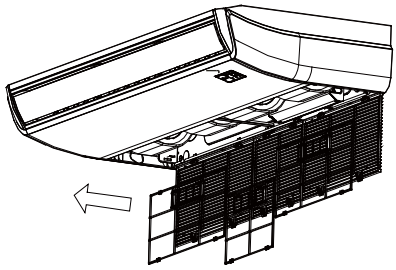

Fig. 4.3

4. Retire el filtro de aire.
5. Limpie el filtro de aire aspirando la superficie o lavándola con agua templada y jabonosa.

   A. Si usa un aspirador, la cara interna es la que debe ser aspirada.

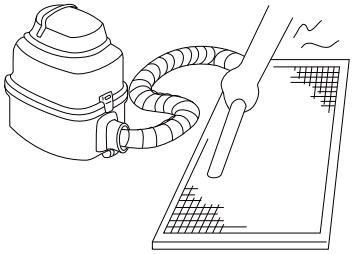

Fig. 4.4

   B. Si usa agua, la cara interna debe estar boca abajo y lejos del chorro de agua.

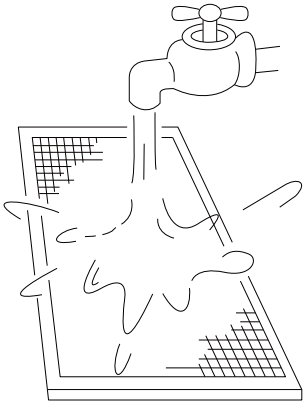

Fig. 4.5

6. Enjuague el filtro con agua limpia y permita que seque al aire.. No permita que el filtro se seque en la luz del sol directa.
7. Reinstale el filtro.

Reparación de las Fugas de Refrigerante

⚠ PELIGRO

- Si hay fugas en el refrigerante, apague el aire acondicionado y cualquier aparato de combustión de calor, ventile la habitación y llame inmediatamente a su distribuidor. El refrigerante es tanto tóxico como inflamable. No use el aire acondicionado hasta reparar la fuga.
- Cuando el aire acondicionado esté instalado en una habitación pequeña, deben tomarse medidas en cuanto a la prevención de que la concentración del refrigerante exceda los límites seguros en cuanto haya una fuga de refrigerante. La concentración de refrigerante puede provocar severos daños a su salud podría poner en riesgo su seguridad.

Sistema de Detección de Fugas de Refrigerante (algunos modelos)

- En caso de haber fugas de refrigerante, la pantalla LCD mostrará “EC” y la luz LED del indicador parpadeará.

Preparación para períodos de inactividad

Mantenimiento posterior a inactividad

1. Retire cualquier obstáculo que obstaculice tanto a la unidad interior como a la unidad exterior.
2. Limpie el filtro de aire y la rejilla frontal de la unidad interior. Reinstale el filtro limpio y seco en su posición original.
3. Encienda el interruptor principal al menos 12 horas con antelación de la puesta en funcionamiento del aparato.

Almacenar el aparato si no se usa

1. Arranque el aparato en modo FAN durante 12 horas en una habitación templada para prevenir el moho.
2. Apague el aparato y desenchúfelo.
3. Limpie el filtro de aire de acuerdo a las instrucciones de la sección anterior. Reinstale el filtro limpio y seco antes de almacenarlo.
4. Retire las baterías del control remoto.

Soluciones

5

PRECAUCIÓN

Si una de las siguientes condiciones ocurre, apague el interruptor inmediatamente y contacte con su distribuidor para recibir asistencia.

- La luz de Funcionamiento continua parpadeando rápidamente después de que el aparato haya sido reiniciado.
- Los botones del control remoto no funcionan.
- El aparato continuamente hace saltar el diferencial o produce cortocircuitos.
- Un objeto extraño o agua entra en el aire acondicionado.
- Otras situaciones anormales.

Problemas Comunes

Los siguientes síntomas no son errores en el funcionamiento y la mayoría de las situaciones no requieren reparación..

Problema	Posibles Causas
El aparato no se enciende al pulsar el botón ON/OFF	El aparato tiene un mecanismo de 3 minutos de protección que previene al aparato de sobrecargarse. El aparato no puede ser reiniciado hasta que transcurran 3 minutos de haberse apagado.
	Modelos Frío y Calor: Si la luz de Funcionamiento y los indicadores PRE-DEF (Precalentamiento/Descongelar) están encendidos, la temperatura del exterior es demasiado fría y el anti viento helado del aparato se ha activado para descongelar el aparato.
	En modelos de solo frío: si el indicador de “Solo ventilador” está encendido, la temperatura del exterior es demasiado fría y la protección anti-congelamiento del aparato se ha activado para descongelar el aparato.
El aparato cambia del modo COOL al modo FAN	El aparato cambia su configuración para prevenir la formación de escarcha en el aparato. Una vez que la temperatura aumente, el aparato volverá a funcionar de nuevo.
	La temperatura fijada ha sido alcanzada, en este punto el compresor se apaga. El aparato volverá a funcionar cuando la temperatura fluctúe de nuevo.
La unidad interior emite neblina	En regiones húmedas, una larga diferencia de temperatura entre el aire de la habitación y el aire acondicionado puede causar neblina
Tanto la unidad interior como la exterior emiten neblina	Cuando el aparato se reinicia en modo HEAT después de descongelar, la neblina podría emitirse debido a la humedad generada en el proceso de descongelar.
La unidad interior hace ruidos	Se escucha un chirrido se escucha cuando el sistema está en OFF o en modo COOL. El ruido también se escucha cuando la bomba de drenaje (opcional) está en funcionamiento.
	Un chirrido podría ocurrir después de arrancar el aparato en modo HEAT debido a la expansión y contracción de las partes plásticas del aparato.
Tanto la unidad interior como la exterior hacen ruidos	Un silbido podría ocurrir durante el funcionamiento. Esto es normal y es causado por el gas refrigerante que fluye a través de ambas unidades interior y exterior.
	Un silbido podría oírse cuando el sistema se inicia, justo ha parado de funcionar o está descongelando. Este ruido es normal y está causado por la parada de gas o su cambio de dirección.
La unidad exterior hace ruidos	El aparato hará diferentes ruidos dependiendo de su actual modo de funcionamiento.

Problem	Possible Causes
Tanto la unidad interior como la unidad exterior emiten polvo	El aparato podría acumular polvo durante períodos prolongados de inactividad, el cual se emitirá cuando el aparato se encienda. Esto puede ser mitigado cubriendo el aparato durante largos períodos de inactividad.
El aparato emite mal olor	El aparato podría absorber los olores del entorno (como muebles, cocinas, cigarrillos, etc) el cual se emitirá durante el funcionamiento.
	Los filtros del aparato se han vuelto mohosos y deben ser limpiados.
El ventilador de la unidad exterior no funciona	Durante el funcionamiento, la velocidad el ventilador se controla para optimizar el funcionamiento del producto.

Consejos para solucionar problemas

Cuando surjan problema, por favor compruebe los siguientes puntos antes de ponerse en contacto con el técnico.

Problema	Posibles Causas	Solución
El equipo no está funcionando	Fallo en el suministro	Espere a que el suministro se restaure
	El interruptor está apagado	Enciéndalo
	El fusible se ha quemado	Reemplace el fusible
	Las baterías del control remoto están gastadas	Reemplace las baterías del control remoto
	La protección de tres minutos ha sido activada	Espere 3 minutos después de cambiar las baterías
Funcionamiento deficiente del modo frío	La temperatura a la que se ha configurado podría ser mayor que la temperatura ambiental de la habitación.	Cambie la configuración de la temperatura.
	El intercambiador de calor de la unidad interior o de la exterior está sucio	Limpie el intercambiador afectado
	El filtro de aire está sucio	Retire el filtro y límpielo de acuerdo con las instrucciones
	La entrada o la salida de aire está bloqueada	Apague el aparato, retire la obstrucción y vuelva a encenderlo
	Las puertas o las ventanas están abiertas	Asegúrese de que las puertas y las ventanas están cerradas mientras que el aparato funcione
	La luz del sol genera excesivo calor	Cierre las ventanas u cortinas en períodos de calor intenso o sol brillante
	Bajo refrigerante debido a fugas o a largos períodos de actividad	Busque si hay fugas, arréglelas y rellene el refrigerante
El aparato se inicia y se apaga con frecuencia	Hay demasiado o muy poco refrigerante en el sistema	Busque las fugas y recargue el sistema con refrigerante
	Hay aire, un gas que no se puede comprimir o un objeto extraño en el sistema del refrigerante	Vacíe y recargue el sistema con refrigerante.
	El circuito del sistema está bloqueado	Determine qué circuito está bloqueado y reemplace la pieza que funciona incorrectamente.
	El compresor está roto	Reemplace el compresor.
	El voltaje está demasiado alto o bajo	Instale una aplicación para regular el voltaje.
Funcionamiento deficiente del modo calor	La temperatura del exterior es inferior a 7ºC (44,5ºF)	Busque fugas y recargue el sistema con refrigerante.
	El aire frío entra a través de puertas y ventanas.	Asegúrese de que todas las puertas y ventanas están cerradas.
	Bajo refrigerante debido a una fuga o a mucho tiempo de uso	Busque fugas, arréglelas, y recargue el refrigerante si fuese necesario.

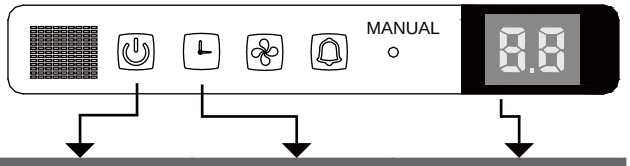

Número	Causa	Nímero de intermitencias por segundo	Indicador de Temporizador	Código de Error
1	Error EEPROM (Memoria de sólo lectura programable, con borrado electrónico) de la unidad interior	1	Off	E0
2	Mal funcionamiento de la comunicación entre unidad interior y exterior	2	Off	E1
3	Mal funcionamiento de la velocidad del ventilador de la unidad interior	4	Off	E3
4	Error del sensor de temperatura interior	5	Off	E4
5	Error del sensor de temperatura del evaporador	6	Off	E5
6	Error del sistema de detección de fugas del refrigerante.	7	Off	EC
7	Mal funcionamiento de la alarma de nivel de agua	8	Off	EE
8	Mal funcionamiento de comunicación entre las unidades interiores duales (modelos TWIN)	9	Off	E8
9	Otros fallos en modelos TWIN	10	Off	E9
10	Protección contra sobrecarga	1	On	F0
11	Error del sensor de temperatura exterior	2	On	F1
12	Error del sensor del tubo condensador exterior	3	On	F2
13	Error del sensor de temperatura de la salida de aire	4	On	F3
14	Error EEPROM (Memoria de sólo lectura programable, con borrado electrónico) exterior	5	On	F4
15	Mal funcionamiento de velocidad de ventilador exterior (Solo ventilador con motor DC)	6	On	F5
16	Error en sensor T2b	7	On	F6
17	Protección módulo de inversión IPM	1	Flash	P0
18	Protección contra alto/bajo volataje	2	Flash	P1
19	Protección contra sobrecalentamiento de compresor	3	Flash	P2
20	Protección contra baja temperatura exterior	4	Flash	P3
21	Error del compresor	5	Flash	P4
22	Modo Conflicto	6	Flash	P5
23	Protección contra baja presión del compresor	7	Flash	P6
24	Error sensor IGBT exterior	8	Flash	P7

Directrices Europeas

6

Los usuarios en países europeos pueden requerir un desecho apropiado de este aparato. Este aparato contiene refrigerante y otros materiales potencialmente peligrosos. Cuando se deseche este aparato, la ley exige una recogida y tratamiento especial. No deseche este producto en un vertedero doméstico o en un vertedero municipal.

Cuando deseche este aparato, tienes las siguientes opciones:

- Desechar el aparato en un vertedero municipal designado para la recolección de productos electrónicos.
- Cuando se compre un nuevo aparato, el vendedor recogerá el viejo aparato sin costo alguno.
- El fabricante también recogerá el viejo aparato libre de cargos.
- Vender el aparato a un chatarrero certificado.

NOTA: Desechar este aparato en un bosque u otro entorno natural pone en peligro su salud y es malo para el medio ambiente. Las sustancias peligrosas podrían filtrarse en el agua subterránea y pasar a formar parte de la cadena alimenticia.

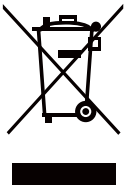

El diseño y especificaciones están sujetos a cambios sin noticia previa de la mejora del producto.Consulte con el punto de venta o fabricante para más detalles.

QSBPDLU-042AEN(E)
16122500000309
20160222